第48回東濃学童軟式野球大会組合せ

大会期日　令和7年7月5日(土),12日(土),19日(土),20日(日),21日(月)
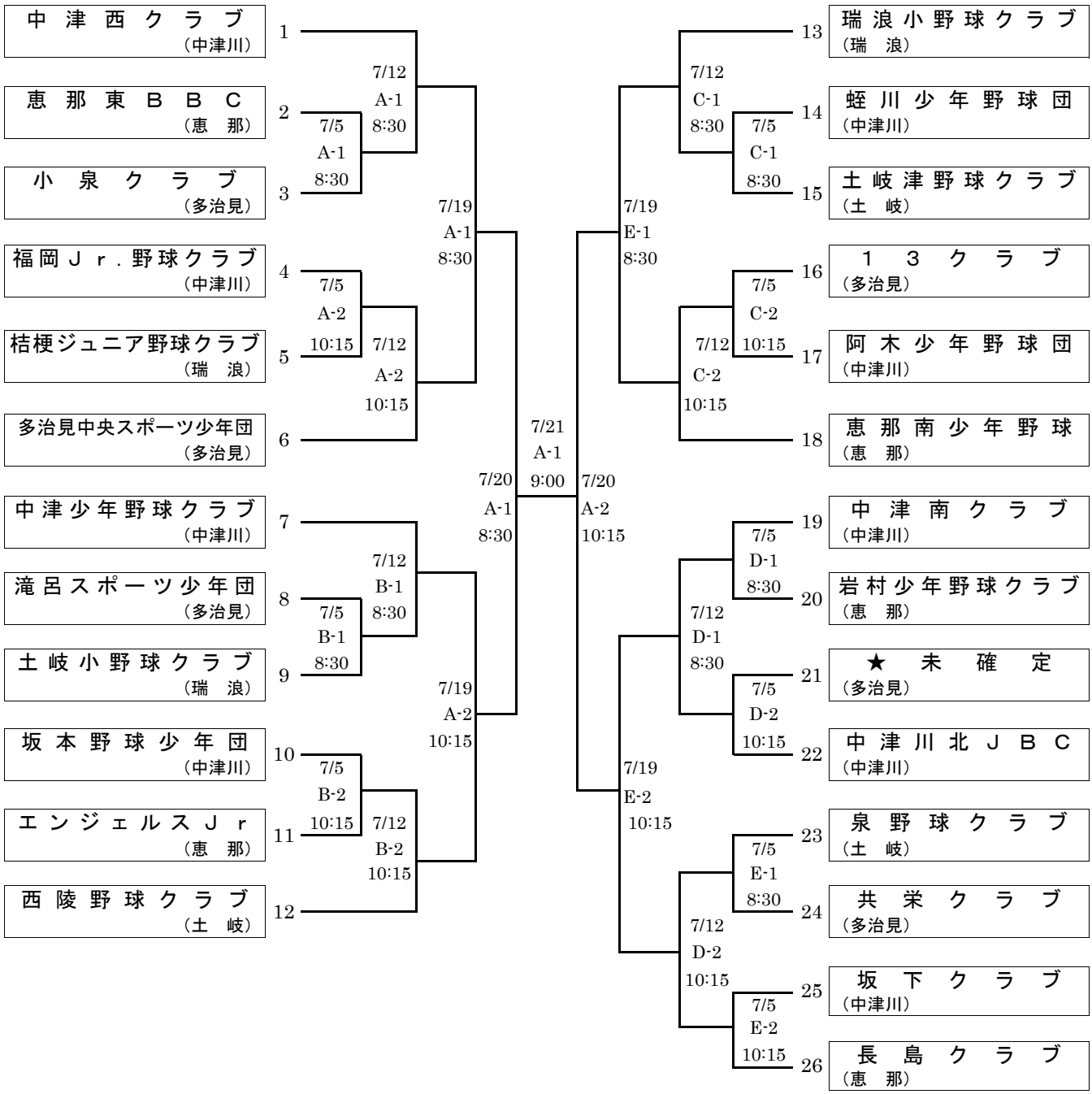
Ａ会場	苗木公園野球場（中津川市）	Ｄ会場	まきがね公園野球場（恵那市）
Ｂ会場	大徳原球場（土岐市）	Ｅ会場	ＴＹＫ球場（多治見市営球場）（多治見市）
Ｃ会場	瑞浪市民野球場（瑞浪市）